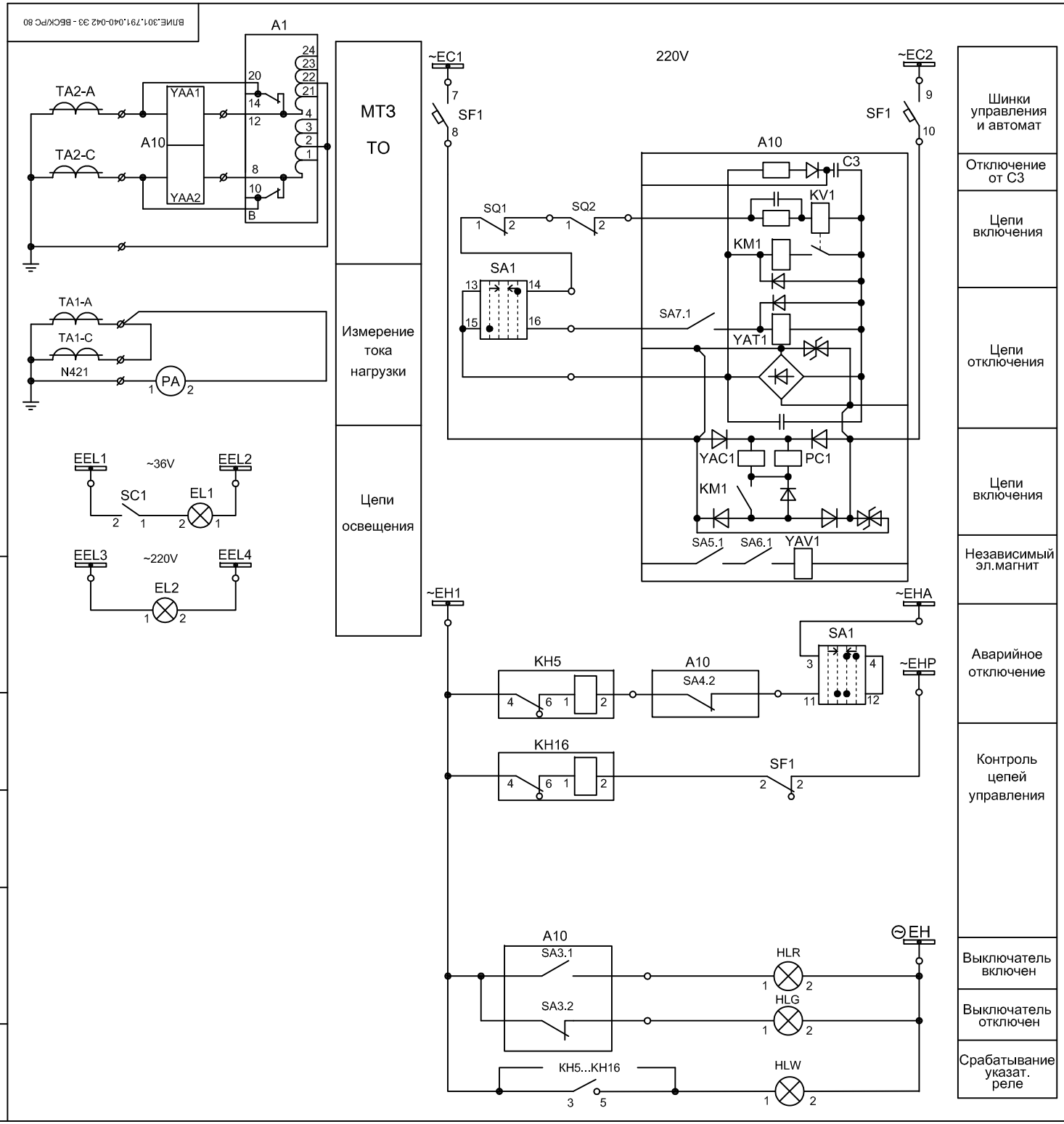

Обозн.	Наименование		Прим.
A1	Устройство РС 80М2-11	1	
KH5,KH16	РЭУ 11 - 11-45082-40УЗ; 0,1А Перем. ток	2	
PA	Амперметр ЭА 0702	1	
SA1	Переключатель ПК16- 12А 4002 УЗ	1	
SF1	АП - 50 - 2МТ Iн=2,5А/10 Iн	1	
A10	Выключатель ВБСК-10-20-630УХЛ2	1	
YAA-1,2	Электромагнит отключения ~[5]А		
YAT1	Электромагнит отключения 220В		
YAC1	Электромагнит включения 220В		
YAV1	Электромагнит незав. питания 220В		
SA1.1-7.1	Блок-контакты положения выключателя		
TA-A,TA-C	Трансформатор тока	2	
EL1	Патрон Е-27; 4А, 250V	1	
EL2	Светильник ПСХ-60-003 с патроном F519	1	
HLG,HLR	Лампа СКЛ12-220/~220;Зел.-1шт.Кр.-1шт.		
HLW	Лампа СКЛ12-220/~220; Жел.-1шт.		
SC1	Выключатель А16-038; 6/250	1	
SQ1,SQ2	Блокиратор	2	
XT1..52	Зажим ЗН24-4И - 8шт.; ЗН24-4П - 44шт.		

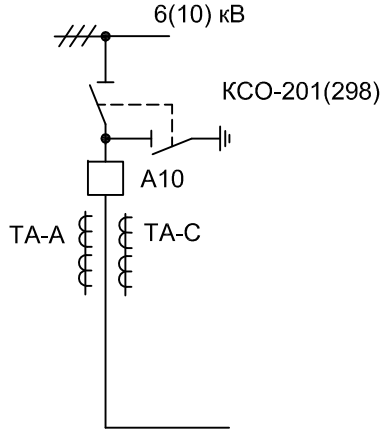

Изм	Лист	№докум.	Подп.	Дата	ВЛИЕ.301.791.040-042 Э3 - ВБСК/РС 80
Разраб.					СЕКЦИОННЫЙ ВЫКЛЮЧАТЕЛЬ
Пров.					Лит. / Масса / Масштаб
Т.контр.					Лист:1 / Листов:1
Н.контр.					Схема электрическая принципиальная
Утв.					ООО "Промавтоматика комплект"

Подп. и дата | Инв.№ дубл. | Взам. инв.№ | Подп. и дата | Инв.№